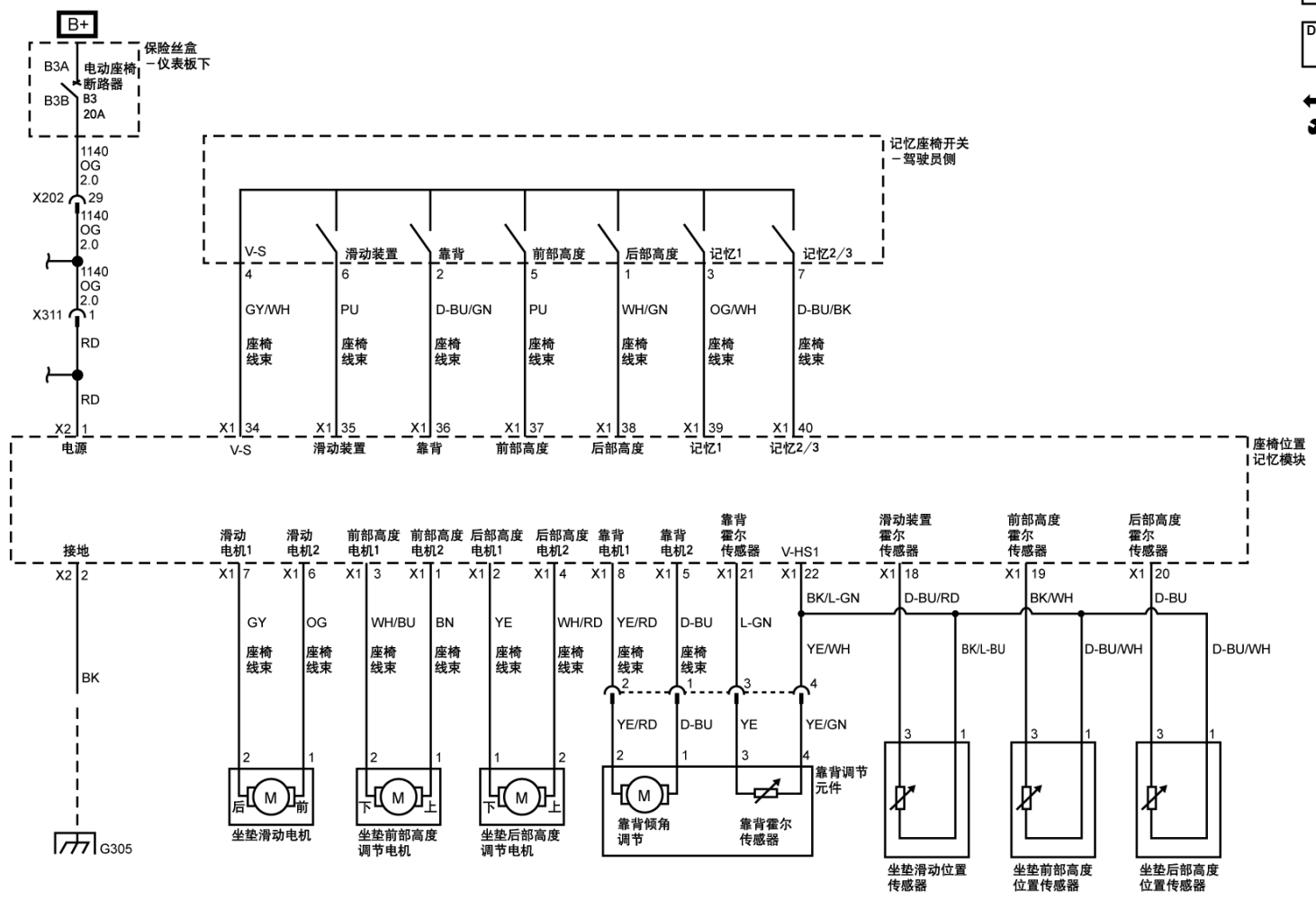
B+
保险丝盒
－仪表板下
B3A
电动座椅
断路器
B3B
B3
20A
1140
OG
2.0
X202
29
1140
OG
2.0
1140
OG
2.0
X311
1
RD
RD
X2
1
电源
记忆座椅开关
－驾驶员侧
V-S
滑动装置
靠背
前部高度
后部高度
记忆1
记忆2/3
4
6
2
5
1
3
7
GY/WH
PU
D-BU/GN
PU
WH/GN
OG/WH
D-BU/BK
座椅
线束
X1 34
X1 35
X1 36
X1 37
X1 38
X1 39
X1 40
V-S
滑动装置
靠背
前部高度
后部高度
记忆1
记忆2/3
座椅位置
记忆模块
接地
X2 2
BK
G305
滑动
电机1
滑动
电机2
前部高度
电机1
前部高度
电机2
后部高度
电机1
后部高度
电机2
靠背
电机1
靠背
电机2
靠背
霍尔
传感器
V-HS1
滑动装置
霍尔
传感器
前部高度
霍尔
传感器
后部高度
霍尔
传感器
X1 7
X1 6
X1 3
X1 1
X1 2
X1 4
X1 8
X1 5
X1 21
X1 22
X1 18
X1 19
X1 20
GY
OG
WH/BU
BN
YE
WH/RD
YE/RD
D-BU
L-GN
BK/L-GN
D-BU/RD
BK/WH
D-BU
YE/WH
BK/L-BU
D-BU/WH
D-BU/WH
YE/RD
D-BU
YE
YE/GN
后
前
下
上
下
上
M
坐垫滑动电机
坐垫前部高度
调节电机
坐垫后部高度
调节电机
靠背倾角
调节
靠背霍尔
传感器
靠背调节
元件
坐垫滑动位置
传感器
坐垫前部高度
位置传感器
坐垫后部高度
位置传感器
07H0815600